**Вкладыш в инструкцию диктофона EM LCD SF** 1120 (128 Мб), 2240 (256 Мб), 4480 (512 Мб), 8960 (1 Гб), 17920 (2 Гб), 35840 (4 Гб)

- габаритные размеры: 13 x 39 x 52 мм;
- масса не более 11 г. (без SmartFlash карты и элемента питания);
- запись на сменную SmartFlash карту производства «Телесистемы», объемом от 128 Мб до 4 Гб;
- продолжительность записи: до 1200 ч (зависит от объема используемой SmartFlash карты и выбранного формата записи);
- время непрерывной работы от батареи: до 120 ч;
- чувствительность встроенного микрофона: 7…9 м;
- полоса записываемых частот: от 100 до 10000 Гц;
- питание от одной батарейки или аккумулятора типа AAA;
- ЖК-дисплей, джойстик, пластмассовый корпус;
- возможность использования устройства «Reader SF», производства «Телесистемы», для быстрого доступа к записанной информации (приобретается отдельно).

## Внешний вид диктофона

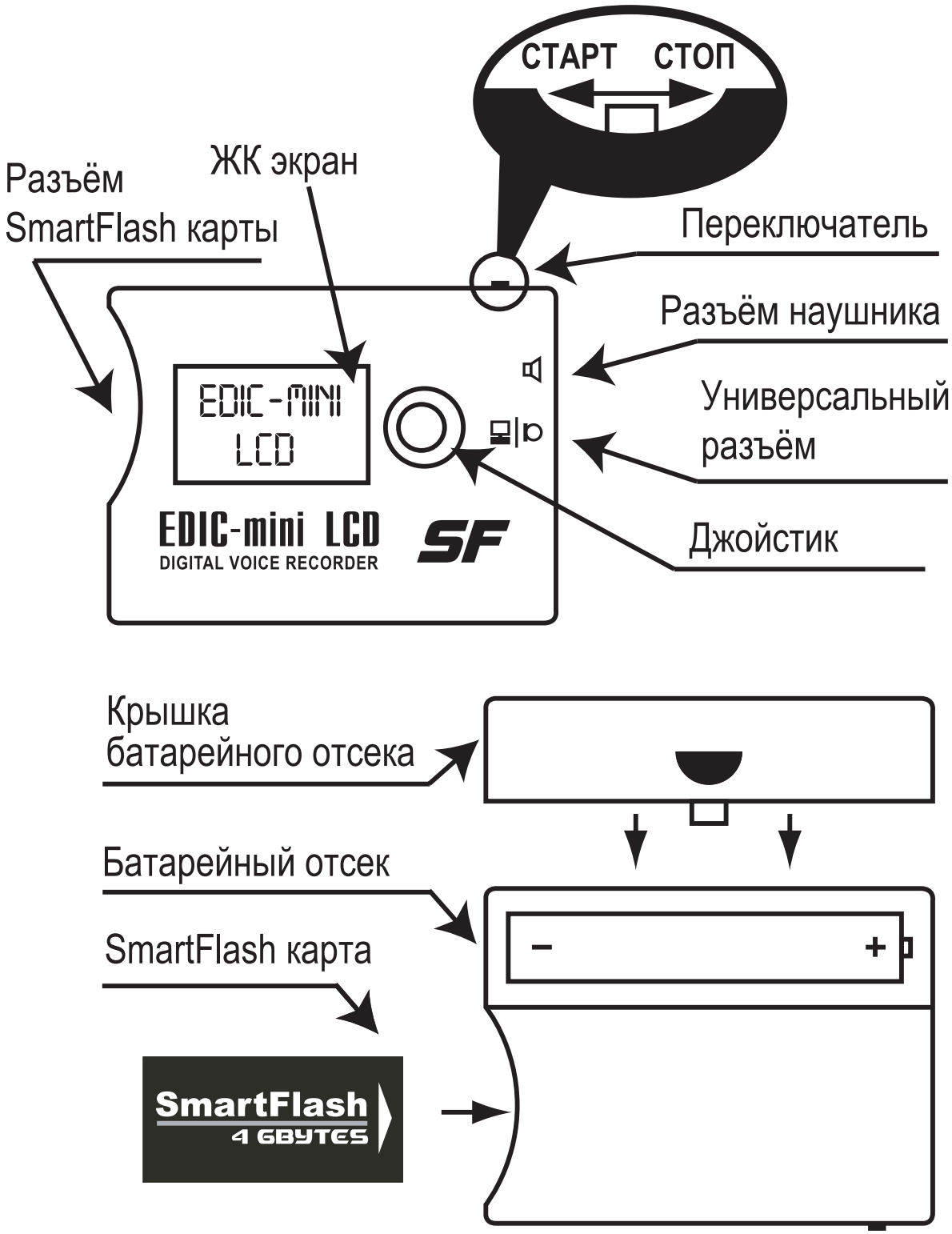

## Комплектация

- диктофон EM-LCD SF;
- USB адаптер;
- наушник;
- инструкция с вкладышем;
- диск с программным обеспечением;
- элемент питания тип AAA.

## Замена элемента питания

Отройте крышку батарейного отсека (см. рис), извлеките старую батарею и, соблюдая полярность, установите новую. Проверьте уровень заряда вновь установленного элемента питания по символу на ЖК дисплее. При полном заряде отображается окантовка батареи и три “черточки” внутри. Если это не так, то установленная батарея имеет не полный заряд и лучше ее заменить.

## Замена SmartFlash карты

В ждущем режиме (режим STOP) нажмите джойстик вверх – диктофон перейдет в режим замены SmartFlash карты, а на дисплее появится надпись EJECT. Аккуратно извлеките SmartFlash карту из разъема и, в случае необходимости, установите другую карту. Нажмите джойстик в любом направлении – на дисплее исчезнет надпись EJECT, после чего диктофон перейдет в ждущий режим (режим STOP).

**Внимание!**

*Извлекайте SmartFlash карту только в режиме замены носителя (на дисплее надпись “EJECT”). В противном случае возможно повреждение данных и даже выход флэш-карты из строя.*

## Запись с помощью переключателя

Имеется возможность простого включения/выключения записи, используя переключатель. Для начала записи переведите переключатель в положение “Старт”, а для окончания - в положение “Стоп”.

## Как быстро, не читая основную инструкцию, произвести запись и прослушать ее?

1. Убедитесь, что переключатель находится в положении “Стоп”. Переведите его в это положение, если необходимо.
2. Вставьте батарейку в батарейный отсек.
3. Диктофон включится и, пройдя самотестирование, выйдет в режим отображения времени.
4. Нажмите джойстик по направлению вверх. На дисплее отобразится надпись EJECT. Установите SmartFlash карту и нажмите джойстик в любом направлении.
5. Нажмите на кнопку джойстика или переведите переключатель в положение “Старт”. Диктофон начнёт запись.
6. Нажмите джойстик по направлению вниз (или переведите переключатель в положение “Стоп”). Запись остановится.
7. Вставьте наушник в соответствующий разъем.
8. Нажмите кнопку джойстика вниз. Появится приглашение в меню PLAY. Подтвердите это. Нажав ВВОД. Вам будет предложена для прослушивания последняя запись. Еще раз нажмите ВВОД. Прослушайте запись через наушник.

# Схема навигации по меню диктофона EM LCD SF

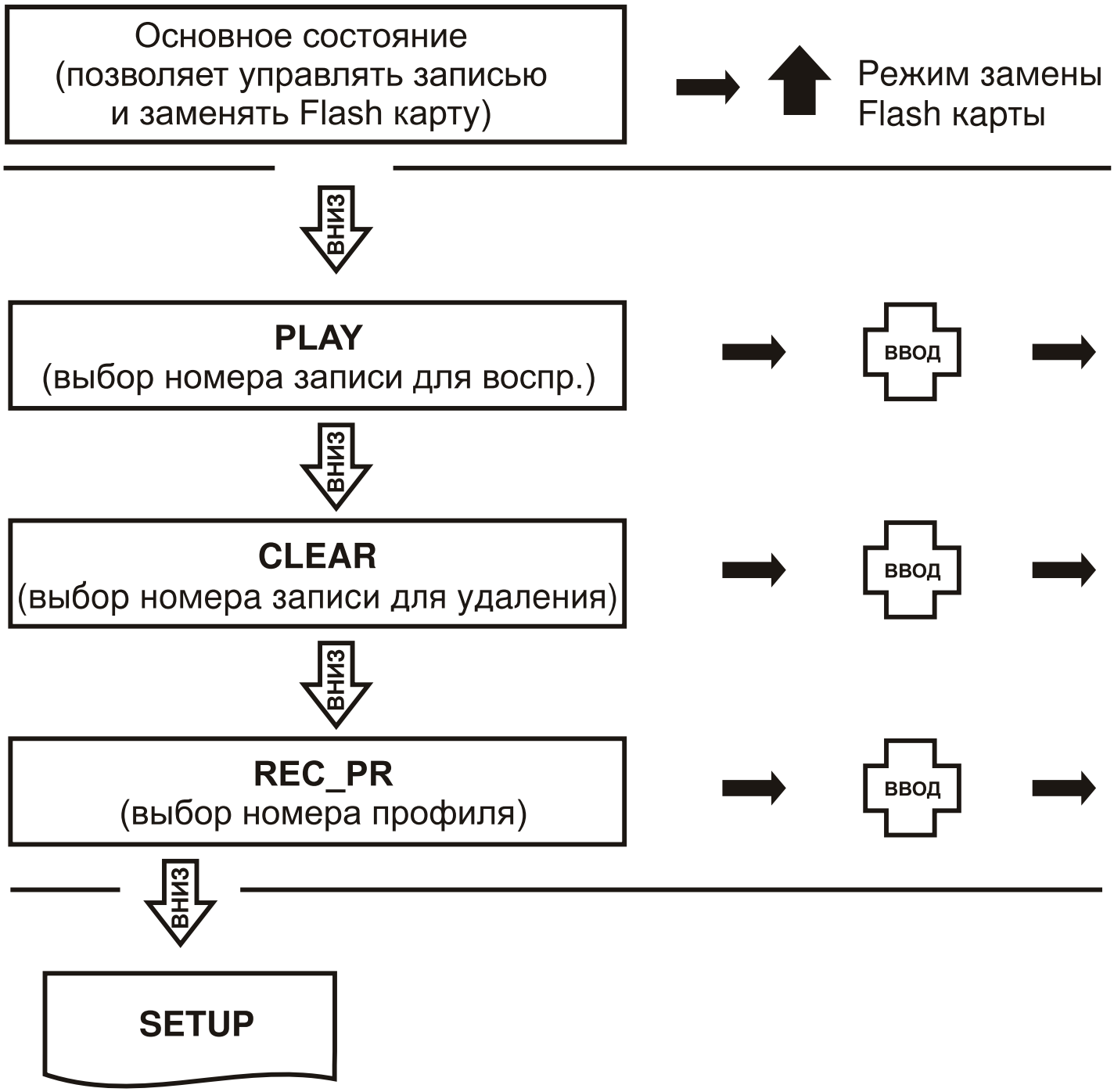

## Первый (низший) уровень доступа

выход в основное состояние

---

## Второй (средний) уровень доступа

**Выбор номера записи**

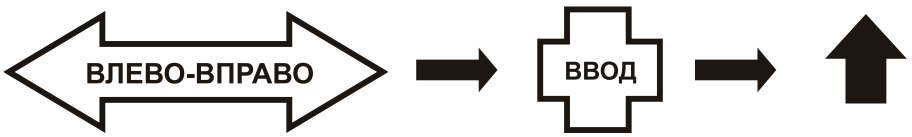


выход в основное состояние

**Выбор номера записи**

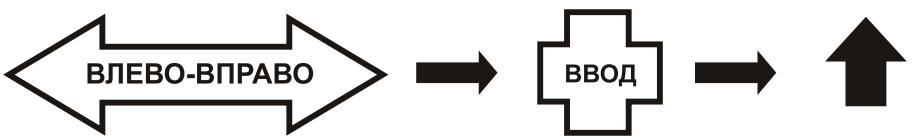


выход в основное состояние

**Выбор номера профиля**

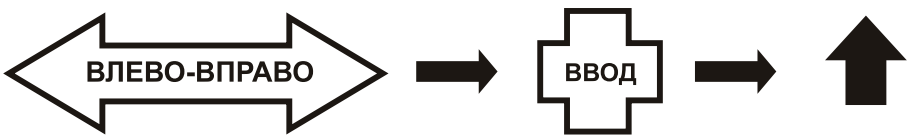


выход в основное состояние

---

## Третий (высший) уровень доступа

см. следующий разворот

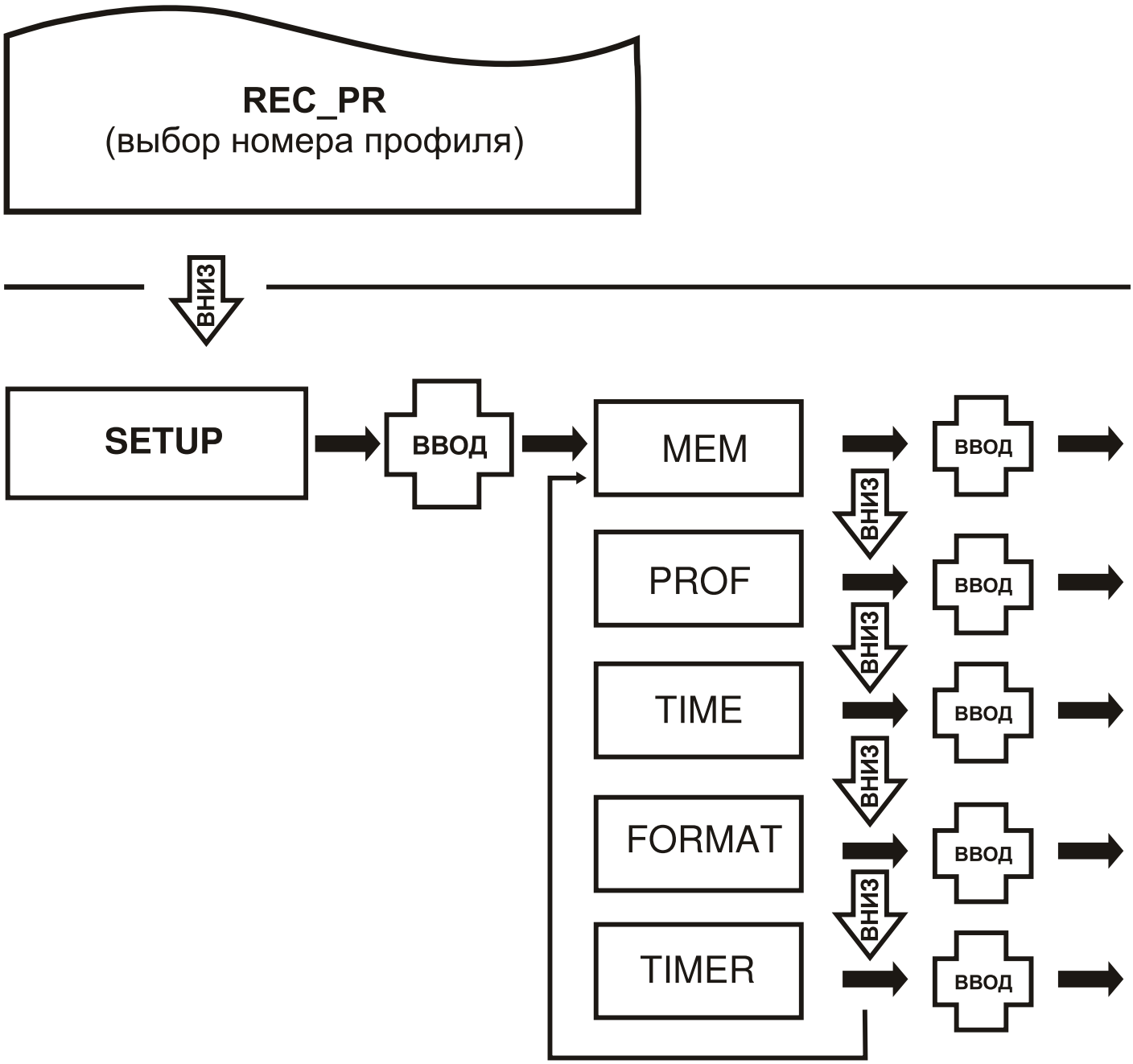
REC_PR
(выбор номера профиля)
ВНИЗ
SETUP
ВВОД
MEM
PROF
TIME
FORMAT
TIMER
ВНИЗ
ВНИЗ
ВНИЗ
ВНИЗ
ВВОД
ВВОД
ВВОД
ВВОД
ВВОД

## Второй (средний) уровень доступа

см. предыдущий разворот

---

## Третий (высший) уровень доступа

**Объём свободной памяти** → ↑ выход в SETUP

**Установка профилей*** → ↑ выход в SETUP

**Установка времени и даты*** → ↑ выход в SETUP

**Форматирование*** → ↑ выход в SETUP

**Установка таймера*** → ↑ выход в SETUP

* подробная схема на следующих разворотах

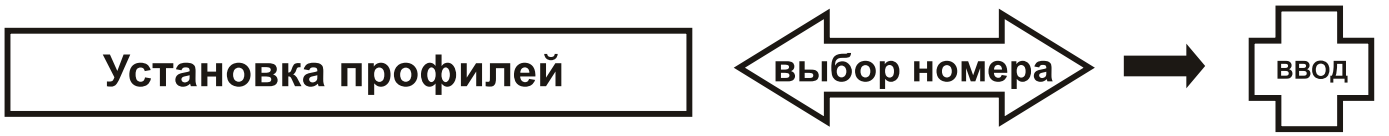
Установка профилей
выбор номера
ввод

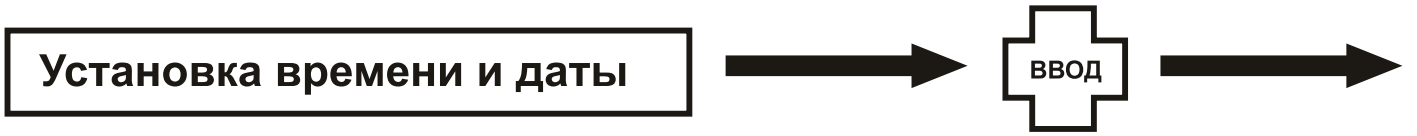
Установка времени и даты
ввод

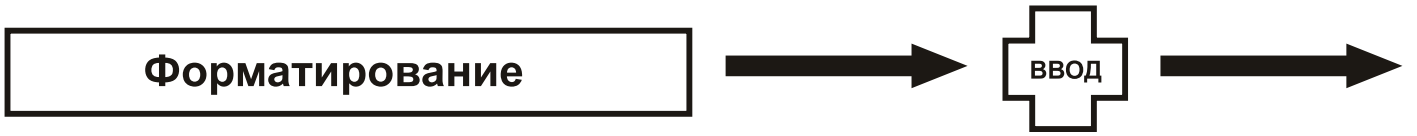
Форматирование
ввод

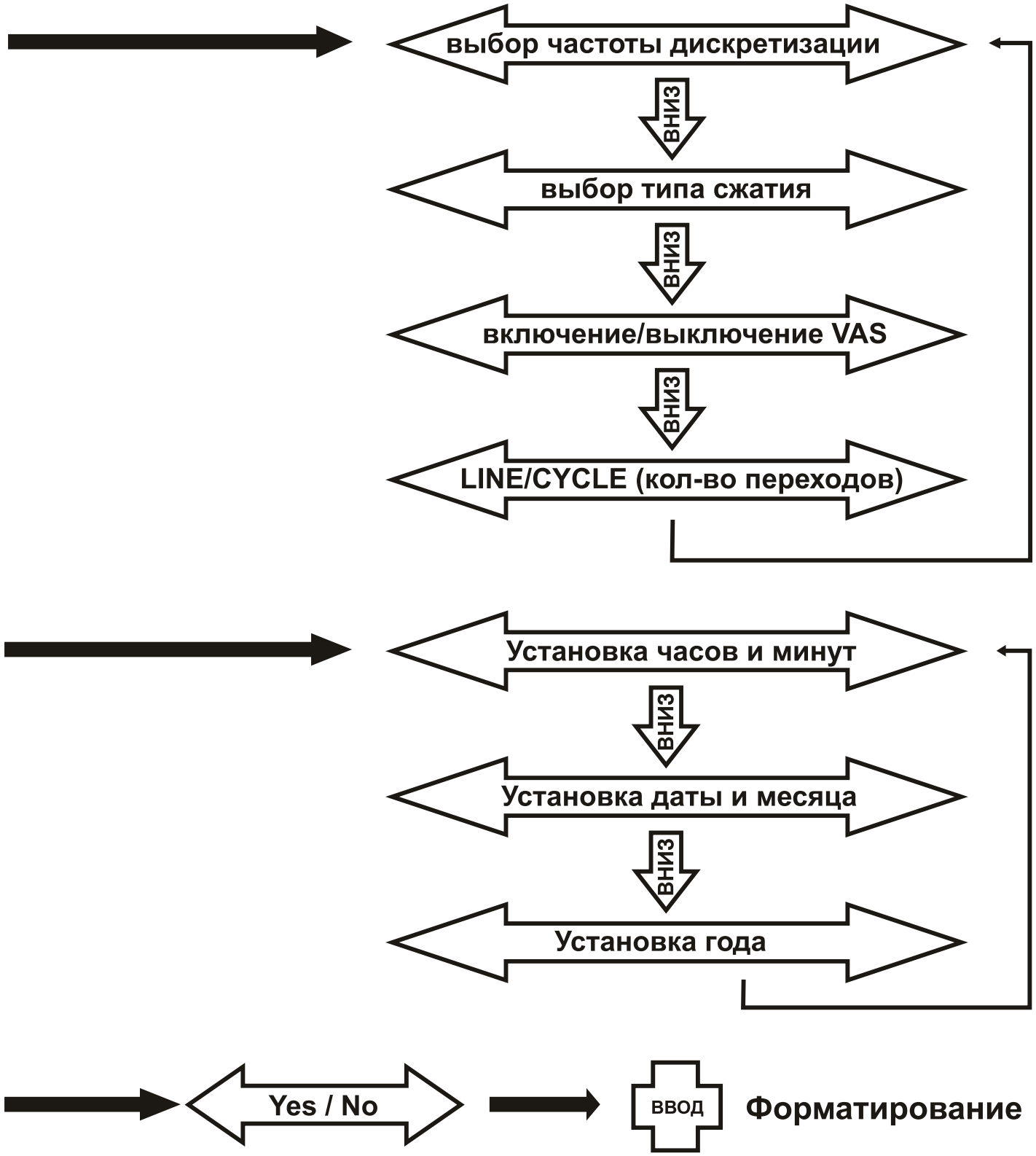
выбор частоты дискретизации
ВНИЗ
выбор типа сжатия
ВНИЗ
включение/выключение VAS
ВНИЗ
LINE/CYCLE (кол-во переходов)
Установка часов и минут
ВНИЗ
Установка даты и месяца
ВНИЗ
Установка года
Yes / No
ВВОД
Форматирование

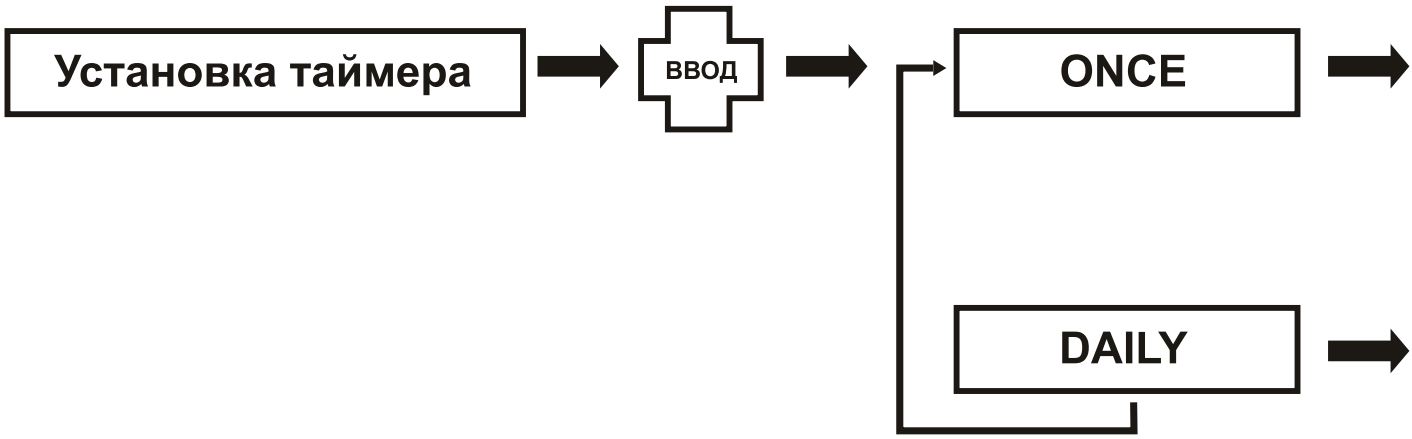
Установка таймера
ввод
ONCE
DAILY

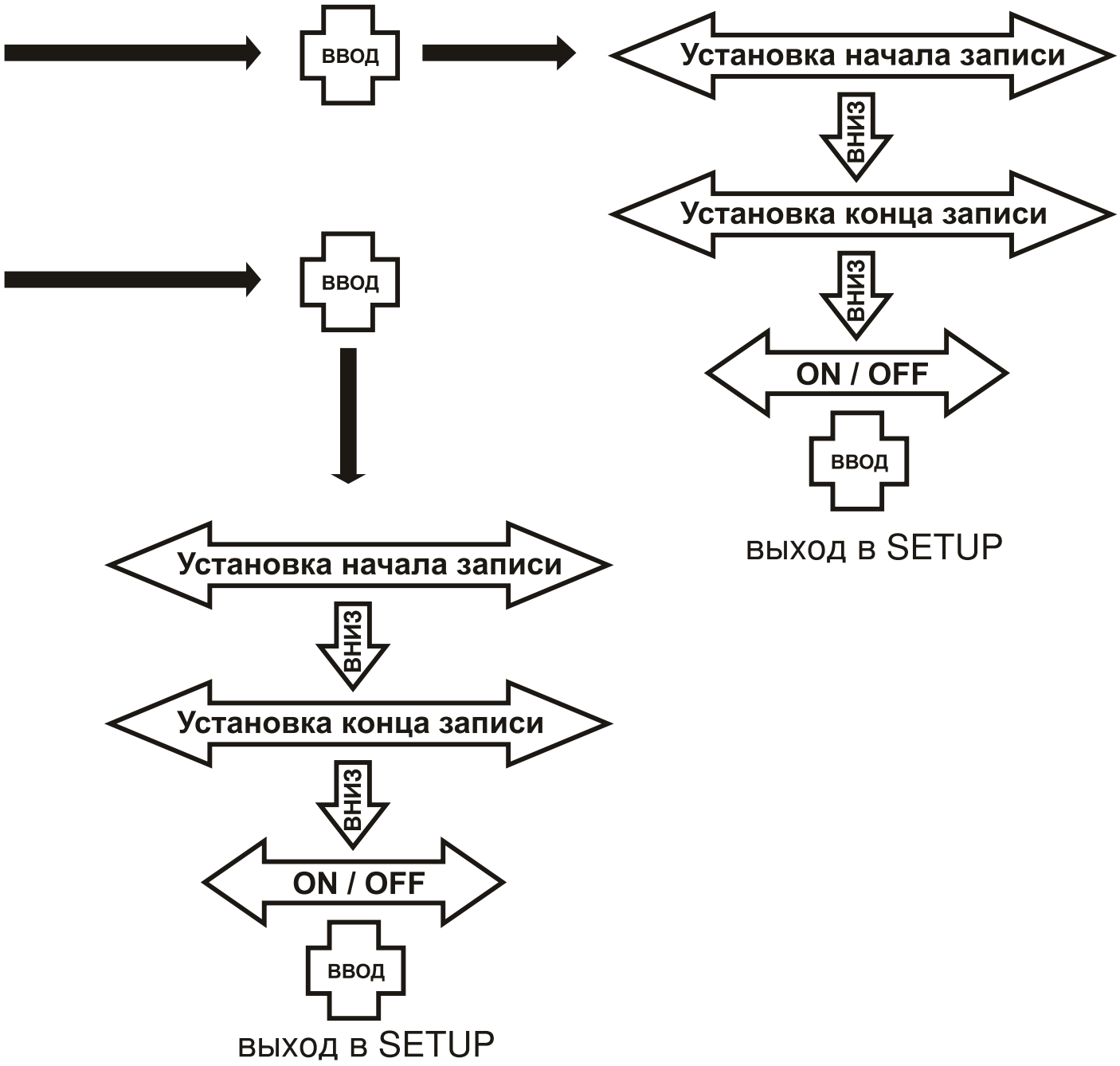
ввод
Установка начала записи
вниз
Установка конца записи
вниз
ON / OFF
ввод
выход в SETUP
ввод
Установка начала записи
вниз
Установка конца записи
вниз
ON / OFF
ввод
выход в SETUP

**Разработано и произведено:**
**ООО «Телесистемы»**

# Гарантийный талон

Фирма «Телесистемы» берёт на себя обязательства по гарантийному ремонту изделия в течение 1 года с момента продажи, но не более 2х лет со времени выпуска.

Претензии по гарантийному ремонту не принимаются при:

- нарушении правил эксплуатации
- наличии механических повреждений
- отсутствии печати фирмы «Телесистемы» на данном документе.

Вопросы, связанные с возвратом и обменом изделия, решаются с организацией-продавцом в соответствии с законом «О защите прав потребителей».

**Изделие:**

## цифровой диктофон EM LCD SF

(не подлежит обязательной сертификации согласно письму ВНИИС №101-кс/2157 от 27.10.05)

**Номер** _____

**ОТК**_____

**Дата продажи** _____

**Продавец** _____

***Адрес:***

124489, Москва, Зеленоград, Сосновая аллея, д.10, строение 1.

Тел.: (495) 638-88-00, (495) 651-9151

Моб. тел: (903) 530-10-01, (909) 638-88-00

факс: (495) 535-04-91.

E-mail: sales@telesys.ru,

сайт: http://www.telesys.ru